EMI対策　樹脂フード（薄型タイプ／アングルタイプ）

の価格は値下げした商品です プライスダウン

RoHS

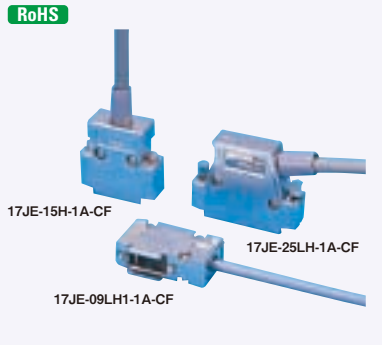

省スペース

ココが特長 **ケーブル引出方向アングルも選択可能な薄型タイプ**

- ●厚みが15mmと薄いフードです。（アングル25芯（高密度44芯）用は16mm）
- ●9芯（高密度15芯）と25芯（高密度44芯）はケーブルを横から引き出すアングルタイプを使用することによりさらにスペースを有効に使う事が可能です。
- ●表面にはニッケルメッキ処理が施してあるためEMI（電磁障害）対策に適したフードです。

ご注意
- ・このフードは次のコネクタには使用できません。
  EMI圧接Dsub（▶3021ページ）
  高電流Dsub（▶3024ページ）
- ・写真は使用例です。商品はフードのみです。ケーブルは含まれません。

Delivery 納期

1個から注文OK!

出荷日	
1～20個	翌日（当日）
21個～	都度見積

当日出荷は、17時までに都度お申し付けください。

在庫品

材料・仕上

項　目	材　料	仕　上
フード	ABS樹脂、UL94V-0	ニッケルメッキ
結合固定ネジ	黄銅	ニッケルメッキ
ケーブルクランプ	鋼	ニッケルメッキ
ブーツ（9芯用除く）	塩化ビニル	灰色

Order 注文例

型式
17JE-25H-1A-CF

外形図　（　）内は高密度Dsub用芯数

（単位：mm）

◆9芯（15芯）ストレート

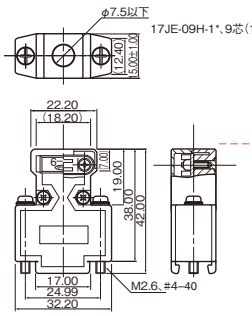

◆9芯（15芯）アングル

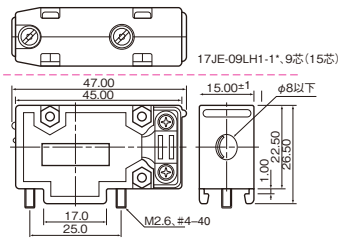

◆15芯（26芯）ストレート

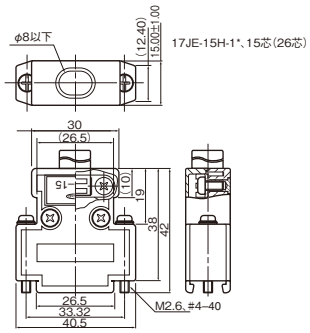

◆25芯（44芯）ストレート

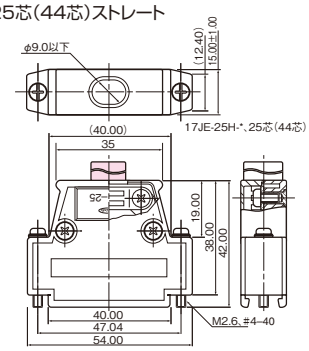

◆25芯（44芯）アングル

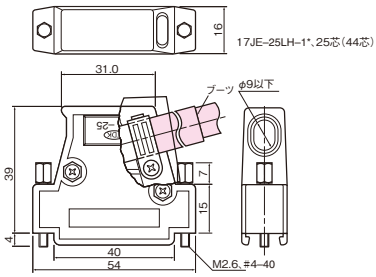

◆37芯（62芯）ストレート

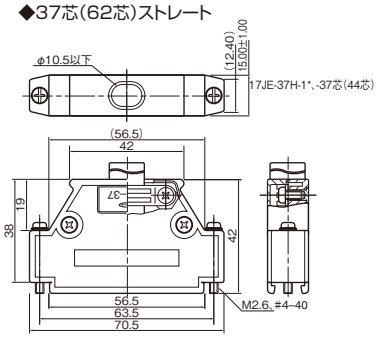

※9芯（15芯）用にブーツは付属しません。

型式	芯数（　）は高密度型	ケーブル引出方向	スクリュータイプ	基準単価 1～9個	スライド単価 10～49個	スライド単価 50～99個	重量 g
17JE-09H-1A-CF	9(15)	ストレート	M2.6	¥390	¥330	¥261	14.5
17JE-15H-1A-CF	15(26)			¥470	¥435	¥292	20.7
17JE-25H-1A-CF	25(44)			¥450	¥405	¥297	23.7
17JE-37H-1A-CF	37(62)			¥530	¥480	¥342	27.7
17JE-09H-1C-CF	9(15)		#4-40	¥415	¥350	¥287	15.1
17JE-15H-1C-CF	15(26)			¥623	¥510	¥435	21.6
17JE-25H-1C-CF	25(44)			¥514	¥416	¥356	24.1
17JE-37H-1C-CF	37(62)			¥693	¥514	¥485	28.5
17JE-09LH1-1A-CF	9(15)	アングル	M2.6	¥643	¥543	¥445	14.7
17JE-25LH-1A-CF	25(44)			¥663	¥565	¥455	23.4
17JE-09LH1-1C-CF	9(15)		#4-40	¥643	¥543	¥445	15.5
17JE-25LH-1C-CF	25(44)			¥663	¥565	¥455	24.0

¥*** 新価格　適用開始時期に関しては ▶0101ページ